KIT FRENO

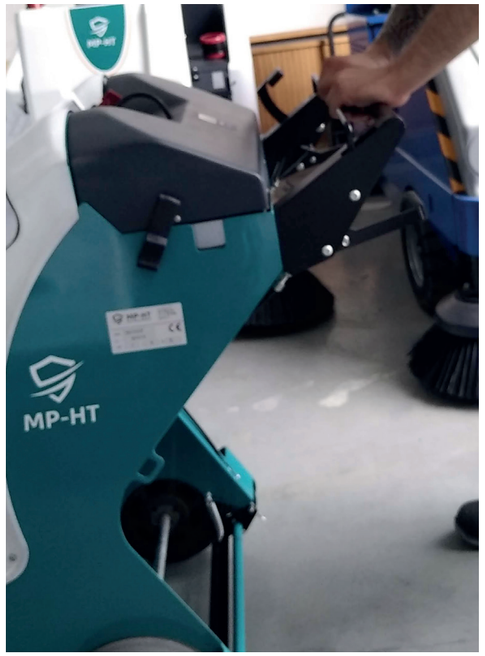

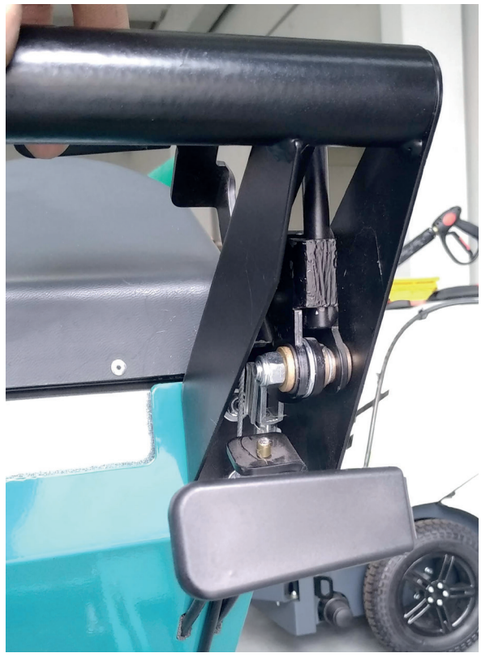

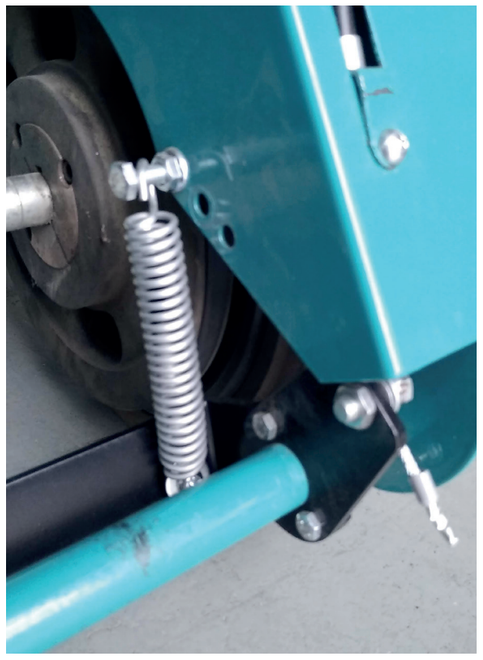

KIT FRENO

Il kit freno per Handy Max 73 facilita l'operazione di parcheggio e il lavoro in superfici con pendenze, rallentando e assicurando un controllo completo dell'avanzamento della spazzzatrice.
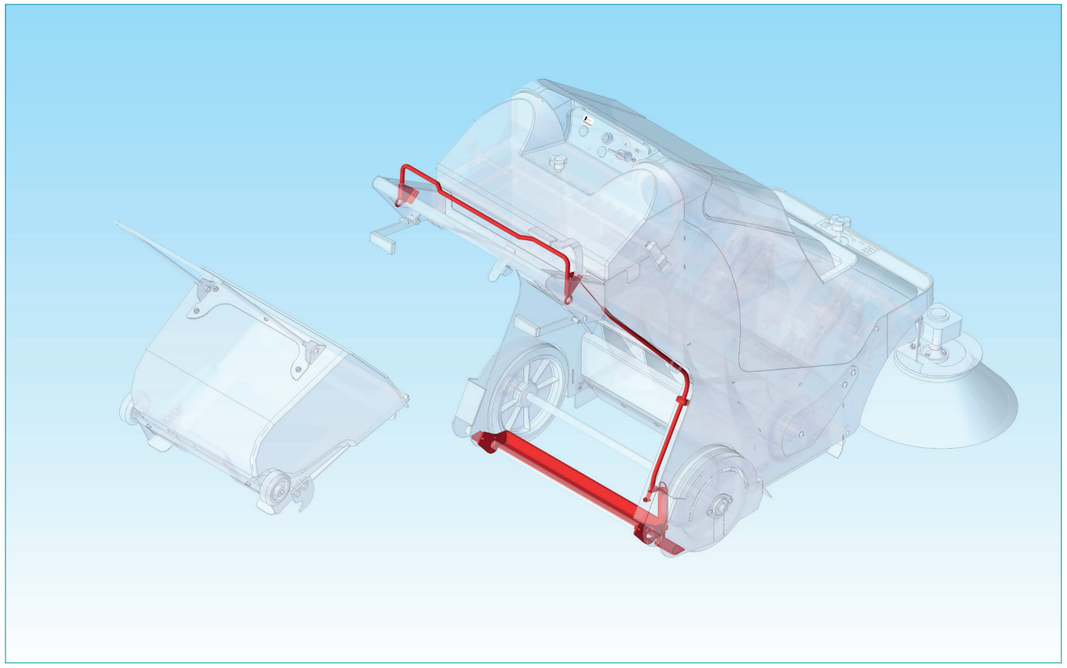
Il Kit, applicabile in tutte le versioni di Handy Max 73, consiste in un sistema frenate meccanico sulle ruote posteriori controllbile tramite la leva di avanzamento.